archikon

PODCIĄG P4
skala 1:20

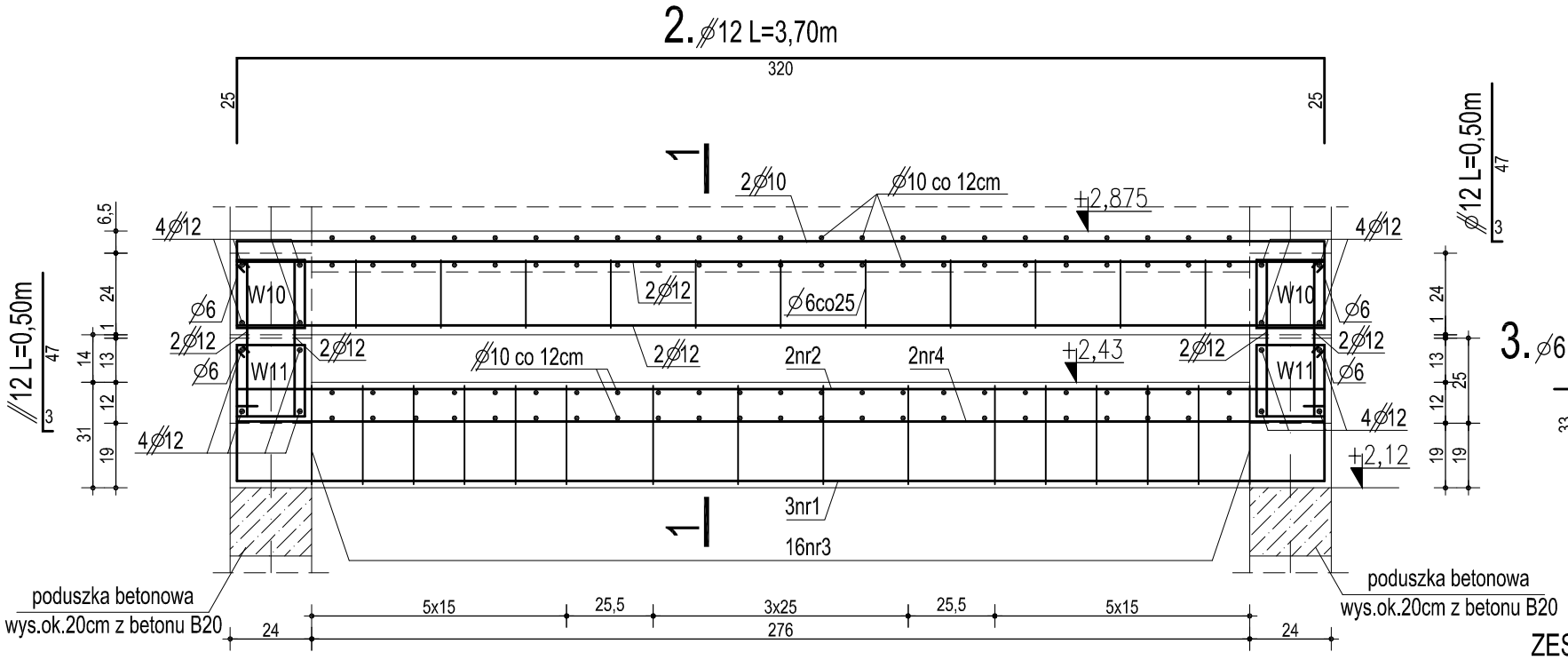

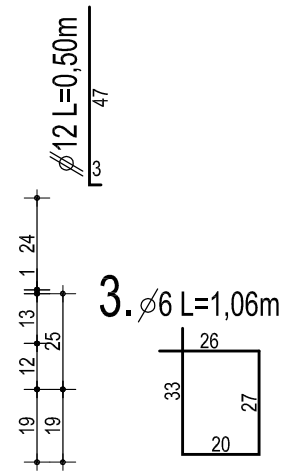

Przekrój 1-1

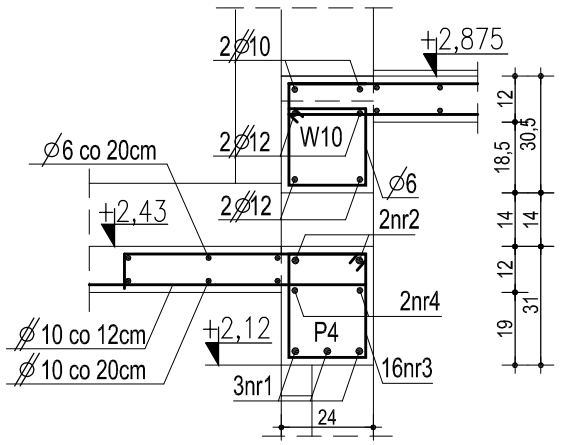

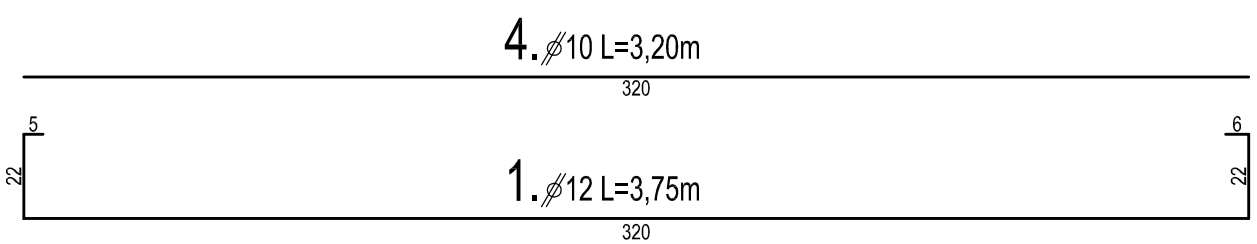

ZESTAWIENIE STALI ZBROJENIOWEJ

Lp.	ELEMENT	NR	ŚR.	DŁUGOŚĆ	ILOŚĆ	DŁUGOŚĆ CAŁKOWITA			
						A-0	A-III		
			mm	m	szt.	⌀ 6	⌀10	⌀12	⌀16
1	PODCIĄG P4	1	12	3,75	3			11,25	
		2	12	3,70	2			7,40	
		3	6	1,06	16	16,96			
		4	10	3,20	2		6,40		
						16,96	6,40	18,65	

⌀ 6	→ 16,96x0,222=3,8kg	(A-0→St0S)
⌀10	→ 6,40x0,617=3,9kg	(A-III→34GS)
⌀12	→ 18,65x0,888=16,6kg	(A-III→34GS)

BETON B20
STAL ⌀A-III (34GS)
⌀ A-0 (St0S)
OTULINA - 2cm

TYTUŁ
PODCIĄG P4

TEMAT
WIELORODZINNY BUDYNEK MIESZKALNY
PSZENNO, DZ. NR 216, OBR. PSZENNO

FAZA
PROJEKT WYKONAWCZY

JEDNOSTKA
"A R C H I K O N"
ŚWIDNICA, OFIAR OŚWIĘCIMSKICH 21

INWESTOR
GMINA ŚWIDNICA
UL. B. GŁOWACKIEGO 4
58-100 ŚWIDNICA

PROJEKTANT KONSTRUKCJA
MGR INŻ.
ANDRZEJ HRYCIUK
UPR. KONST.-BUD. AU-F 2/32/79

DATA 07.2007
SKALA 1:20
NR RYSUNKU K11

PODPIS
PODPIS
PODPIS
PODPIS
PODPIS

PRACOWNIA PROJEKTOWA FIRMY
A R C H I K O N
ROBERT KRYŚPIAK
ŚWIDNICA 2007

© WSZELKIE PRAWA ZASTRZEŻONE

ASYSTENT PROJEKTANTA
INŻ. BUD. ADAM GOLEMBIEWSKI
TECH. BUD. MICHAŁ JAWORSKI

ASYSTENT PROJEKTANTA
MGR INŻ. ARCH.
ROBERT KRYŚPIAK